Rolf

CONFORMITÉ SANITAIRE

GARANTIE

Référence : **501015503**

THERMOSTATIQUE DE BAIN DOUCHE MURAL CASCADE CUADR'O – ROLF

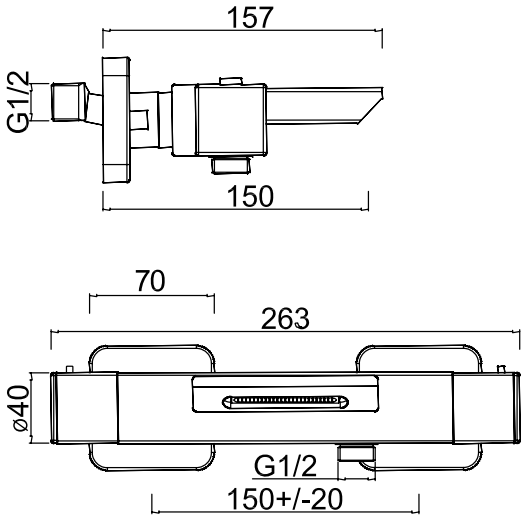

CE MITIGEUR THERMOSTATIQUE EST MUNI D'UN SYSTÈME D'ÉCONOMISEUR D'EAU ET D'UNE BUTÉE DE SÉCURITÉ POUR UN CONFORT D'UTILISATION GARANTI.

INSTALLATION RAPIDE ET FACILE.

DESCRIPTION	Chromé. - Bec cascade. - Croisillons métal. - Cartouche monobloc. - Système économiseur d'eau. - Butée de sécurité à 38°C. - Arrivées écrous prisonniers 20/27. - Raccords muraux excentrés avec rosaces métal. - Inverseur intégré sur croisillon de débit.
CARACTÉRISTIQUES	Croisillons métal. Cartouche monobloc. Système économiseur d'eau. Butée de sécurité à 38°C. Arrivées écrous prisonniers 20/27. Raccords muraux excentrés avec rosaces métal. Inverseur sur croisillon de débit.
APPLICATIONS	Pour bain-douche mural.
CONDITIONS D'UTILISATION	Ne convient qu'à l'application décrite.
COMPATIBILITÉ	Arrivée ecrous prisonniers 20/27 Raccords muraux excentrés avec rosaces métales.
PRÉCAUTION D'EMPLOI	Ne convient qu'à l'application décrite.

SPECIFICATIONS D'INSTALLATION	Permet l'équipement sanitaire des salles de bains et cuisine.
	Garantie 10 ans contre tout vice de fabrication y compris pour les cartouches - Cf conditions générales de vente
PRESCRIPTION DE POSE	Avant le montage nettoyer la tuyauterie pour éliminer toute impureté
PRESCRIPTION D'ENTRETIEN	Nettoyage à l'eau savonneuse avec un chiffon doux et bien sécher - Ne pas utiliser de produits nocifs, abrasifs ou chlorés